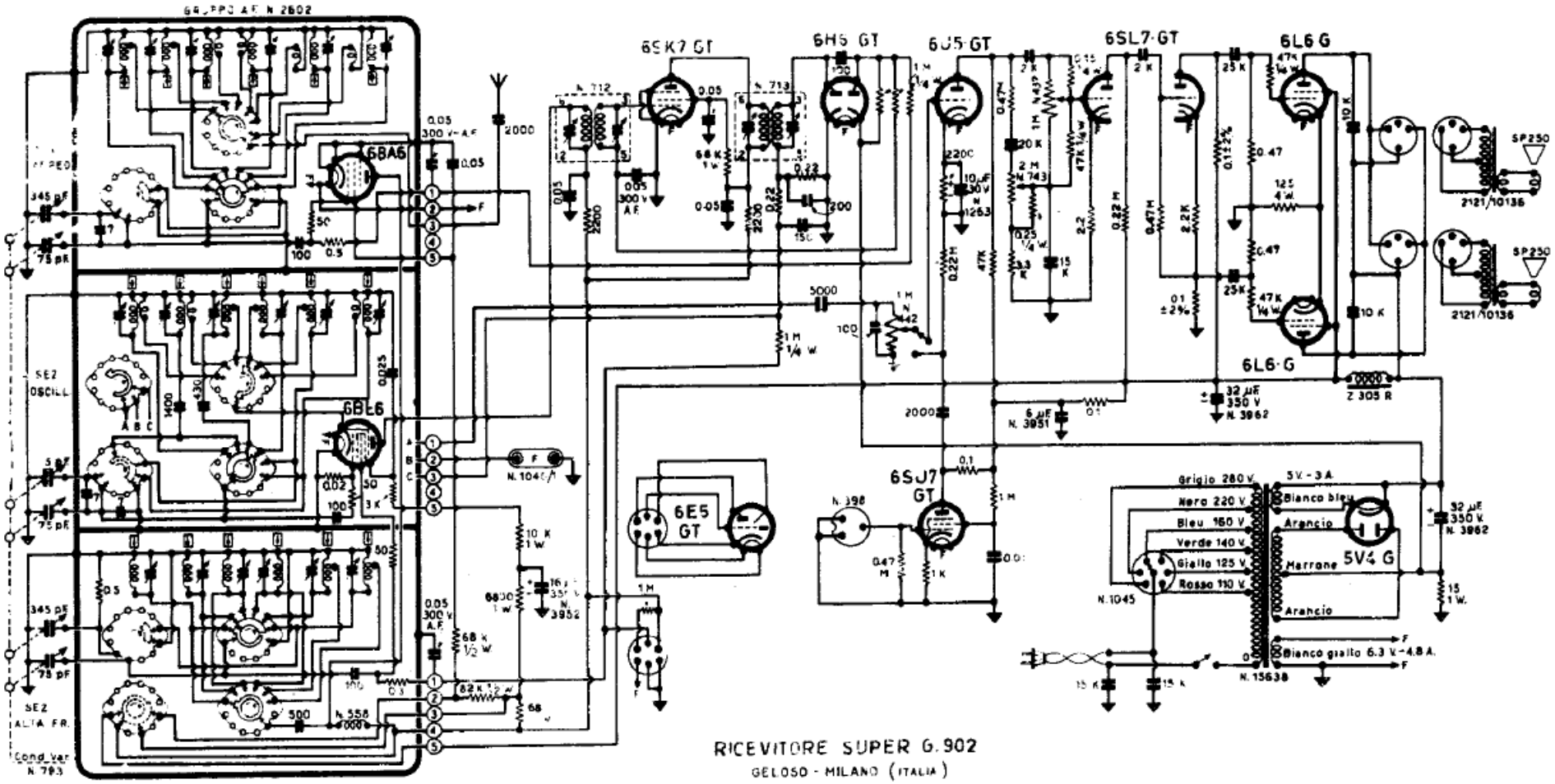

LO SCHEMA ELETTRICO DEL RICEVITORE SUPERETERODINA A 11 VALVOLE - 6 GAMME

Geloso Super G902